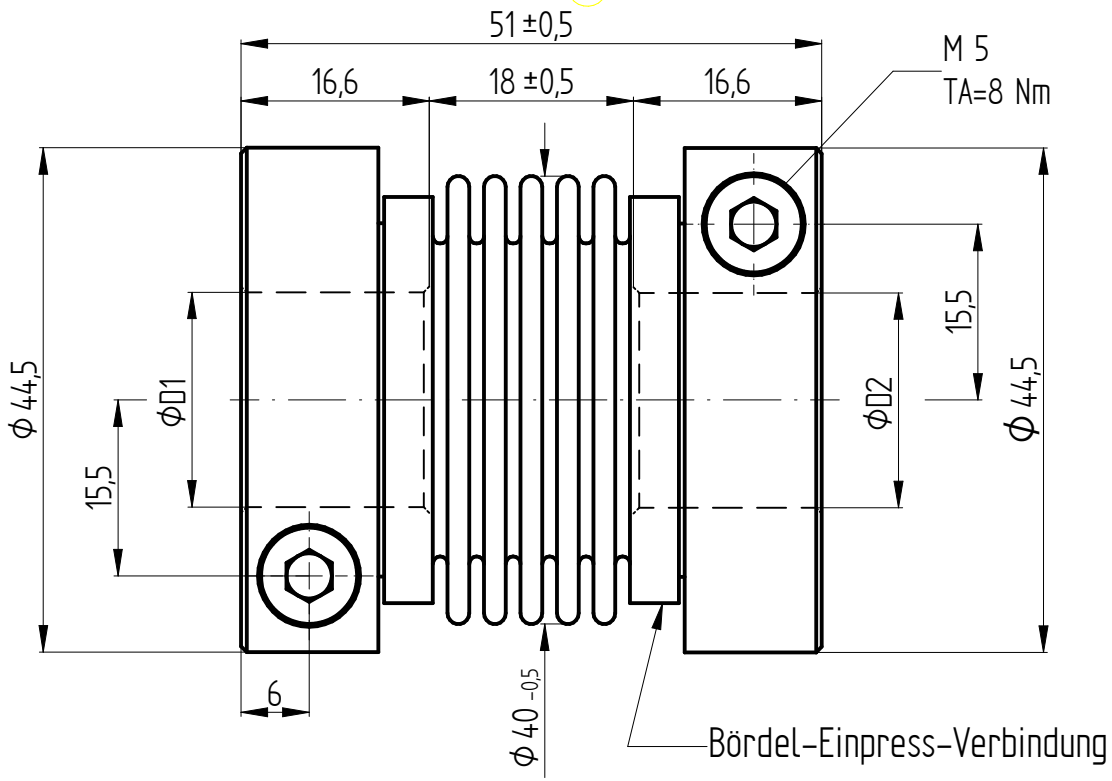

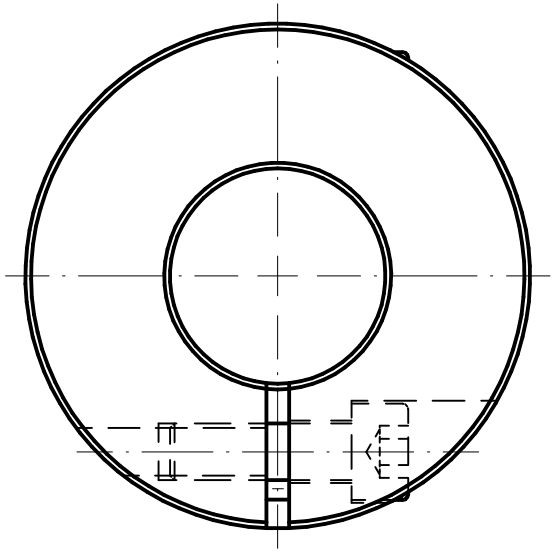

Technische Daten:

Nennmoment: 8 Nm
Maximalmoment: 16 Nm
Torsionssteife: 2,1 Nm/arcmin
Massenträgheitsmoment: ca. 34 kgmm²
max. axialer Wellenversatz: ± 0,5 mm
max. lateraler Wellenversatz: 0,15 mm
axiale Federsteife: 20 N/mm
laterale Federsteife: 90 N/mm
Betriebstemperaturbereich: -40° bis +200°C
zulässige Betriebsdrehzahl: max. 20.000 Upm
D1/D2 max = Φ24 mm
Masse: ca. 120 g

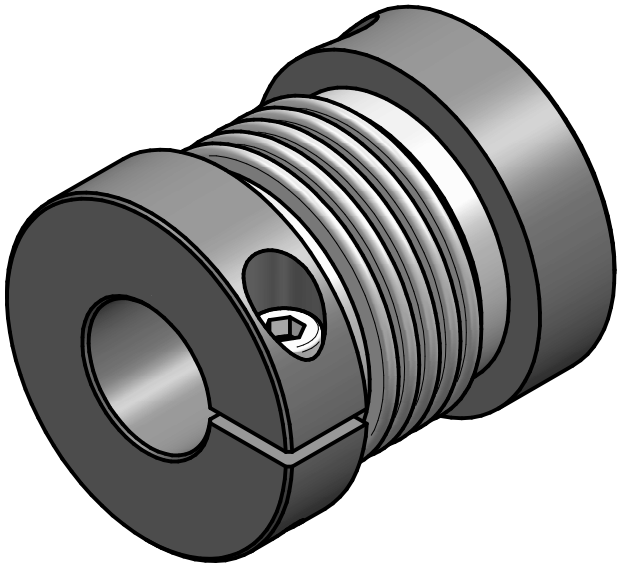

Werkstoffausführung:

Balg: Edelstahl 1.4571
Naben: hochfestes Aluminium
Klemmschrauben: ISO 4762 – FKL 12.9
Bördeldraht: Messing

		Änderung				Werkstoffbezeichnung	Werkstoffnummer	Maßstab
						-	-	1,5:1
						Rohteil-/Vorteilnummer	Gewicht	
						-	- kg	
		gepr.				Miniatur - Metallbalgkupplung		
Passung	Abmaß	gez.	23.01.18	Be		Typ MKP 8 - L / L		
DIN ISO 13715 -0,4 +0,8	DIN ISO 2768-mK 0,5 ... 6 ± 0,1; 6 ... 30 ± 0,2; 30 ... 120 ± 0,3; 120 ... 315 ± 0,5; 315 ...1000 ± 0,8	Datum	Name	JAKOB Antriebstechnik D-63839-Kleinwallstadt		Benennung		
						Format A4	MB - 079 14882	
						Artikelnummer		
						Ersatz für -	ersetzt durch -	

Eigentumsrechte, Urheberrechte und Vervielfältigungsverbot beachten, siehe auch DIN 34.